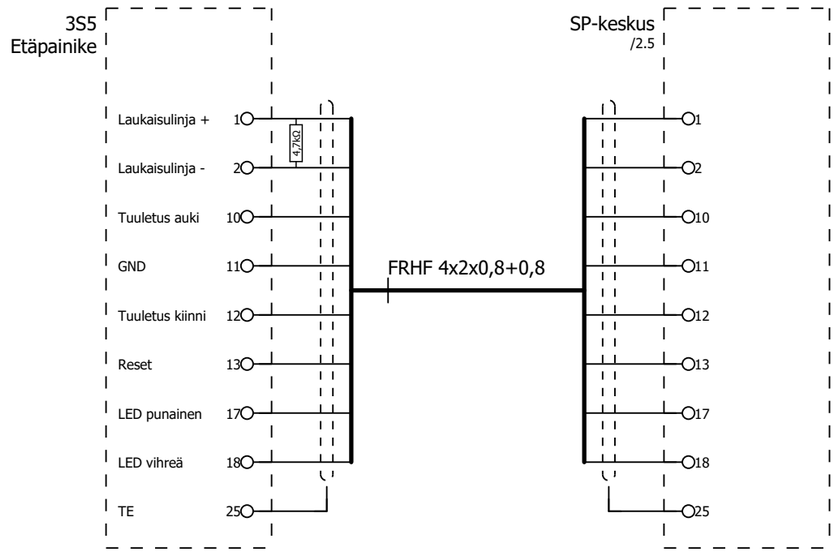
3S5
Etäpainike
Laukaisulinja +
1
4,7kΩ
Laukaisulinja -
2
Tuuletus auki
10
GND
11
Tuuletus kiinni
12
Reset
13
LED punainen
17
LED vihreä
18
TE
25
FRHF 4x2x0,8+0,8
SP-keskus
/2.5
1
2
10
11
12
13
17
18
25